Pioneer

TS-WX70DA

TOTAL OUTPUT/SORTIE 200 W MAX.

ACTIVE SUBWOOFER   HP DE GRAVES ACTIF   SUBWOOFER ATTIVO   SUBWOOFER ACTIVO   SUBWOOFER ATIVO   АКТИВНЫЙ САБВУФЕР

CE EAC

Be sure to read this instruction manual before installing this speaker.
Vor dem Einbau des Lautsprecher, verfehlen Sie nicht diese Vorschrift zu lesen.
Prière de lire obligatoirement ce manuel d'installation avant de monter le haut-parleur.
Prima di installare l'altoparlante leggete tassativamente le istruzioni.

⚠ WARNING
1. Before starting the installation make sure to disconnect the vehicle's negative (—) battery power cable. This will prevent possible electrical shock.
2. When wiring this unit please use the supplied connecting cords. DO NOT remove the fuses. The protection circuit will not work in case of an emergency.
3. TS-WX70DA installed in the passenger compartment should be securely anchored in place.
4. Before drilling any mounting holes check behind where you want to drill the holes to make sure you DO NOT drill into anything such as the gas lines, brake lines or electrical wiring.
5. Do not install the TS-WX70DA anywhere it can get wet.
6. Install the TS-WX70DA in a location with good ventilation. Do not place anything on top of TS-WX70DA to prevent airflow through the unit.
7. While driving keep your listening volume at a level which does not mask important outside traffic noises, such as emergency vehicles, etc.
8. High sound levels may cause permanent hearing loss.

⚠ WARNUNG
1. Vor dem Beginn der installation ist sicherzustellen, daß das negative (—) Batteriekabel des Fahrzeugs abgetrennt ist. Dadurch wird elektrischer Schlag vermieden.
2. Zur Verkabelung dieses Gerätes sollten nur die mitgelieferten Kabel verwendet werden. Sicherstellen, daß die vor Kurzschluß schützenden Abdeckungen angebracht werden. NICHT die Sicherungen entfernen. Der Schutzschaltkreis funktioniert sonst im Notfall nicht.
3. Das im lnnenraum eines Fahrzeugs installierte Gerät TS-WX70DA sollte fest angebracht werden.
4. Vor dem Bohren von öffnungen sollte sichergestellt werden, daß hinter der öffnung keine Benzinleitung, Bremsleitungen oder elektrische Verkabelungen vorhanden sind.
5. Das Gerät TS-WX70DA nicht an Orten installieren, an denen es feucht werden kann.
6. Das Gerät TS-WX70DA nur an einem gut belütetem Ort installieren. Keine Gegenstände auf das Gerät TS-WX70DA stellen, damit die Belüftung nicht beeinflußt wird.
7. Bei der Fahrt sollte der Lautstärkepegel so niedrig gehalten werden, daß er die Verkehrsgeräusche nicht übertönt, z.B.Notfallfahrzeuge usw.
8. Hohe Lautstärkepegel können einen permanenten Hörverlust zur Folge haben.

⚠ AVERTISSEMENT
1. Avant d'installer l'appareil, débranchez le câble du pôle moins (—) de la batterie afin d'éviter d'éventuelles décharges électriques.
2. Lorsque vous brancherez cette unté, utilisez les cordons fournis. N'ENLEVEZ PAS les fusibles. Sinon, le circuit de protection de l'appareil ne pourra pas se déclencher en cas de problème.
3. L'équipement TS-WX70DA installé dans la cabine du passager doit être bien fixé.
4. Avant de percer quelque trou que ce soit, vérifiez qu'aucun tuyau de gaz, qu'aucun circuit de freinage, qu'aucun fil électrique ne se trouve derrière le trou que vous souhaitez percer.
5. N'installez pas le TS-WX70DA dans un endroit qui est humide ou qui pourrait le devenir.
6. Installez le TS-WX70DA dans un endroit bien ventilé. En outre, ne placez rien sur le dessus du TS-WX70DA qui pourrait nuire à la circulation de l'air dans l'appareil.
7. Lorsque vous conduisez, maintenez le niveau d'écoute sonore suffisamment bas de façon à pouvoir entendre les bruits extérieurs de la circulation tels que les sirènes des ambulances.
8. Des niveaux sonores trop élevés peuvent entrainer une dégradation définitive du sistème auditif.

⚠ ATTENZIONE
1. Prima di iniziare la installazione, assicurarsi di scollegare il cavo negativo dell'alimentazione della batteria (—) del veicolo. Questa precauzione permette di evitare delle eventuali scosse elettriche.
2. Quando questa unità viene collegata, utilizzare dei cavi per collegamento forniti. Assicurarsi di attaccare il coperchio di protezione contro cortocircuiti per evitare i cortocircuiti. NON RIMUOVERE i fusibili. Se non viene presa in considerazione questo fatto, il circuito di protezione non funzionerà nel caso di una emergenza.
3. Il TS-WX70DA installato nel compartimento dei passaggeri dovrebbe essere fissato sicuramente in posizione.
4. Prima di eseguire qualunque foro di montaggio, controllare la parte di dietro dove si desidera esaguire la foratura, per assicurarsi che non ci siano elementi come tubi di benzina, tubi del freno oppure cablaggio elettrico.
5. Non installare il TS-WX70DA la dove può diventare umido.
6. Installare il TS-WX70DA in un posto dove c'è una buona ventilazione. Non mettere oggetto qualunque sulla parte superiore del TS-WX70DA che possa otturare il flusso dell'aria attraverso l'unità.
7. Mentre si guida la macchina, mantenere il suo proprio volume di ascolto al livello che non maschera i suoni importanti del traffico dall'esterno, come per esempio ambulanze, ecc.
8. I livelli di suono alti possono causare una perdita permanente dell'udito.

⚠ CAUTION
1. This device is for 12 volt (—) negative ground. Please check your automobile to make sure it is this type.
2. When routing leads and cords, secure them with cable retainers and electrician's adhesive tape or shrink tubing wherever they may touch sharp edges. Keep all wiring away from hot surfaces or heater outlets to prevent short circuits.
3. Refer to your car stereo's operation manual as well when installing speakers in your car.
   Note:
   If low frequency noise exists in head unit, noise may be amplified by TS-WX70DA.

⚠ VORSICHT
1. Dieses Gerät ist für Fahrzeuge mit 12-Volt-Batterie (Masse an Minuspol) ausgelegt. Stellen Sie bitte sicher, daß lhr Fahrzeug von diesem Typ ist.
2. Drähte und Kabel sind mit Kablhaltern und lsolierband oder lsolierschlauch zu schützen, wenn sie scharfe Kanten berühren können. Führen Sie keine kabel an Oberflächen oder Heizungsöffnungen entlang, um Kurzschlüsse zu verhindern.
3. Schlagen Sie beim Einbau der Lautsprecher in lhr Auto auch in der Bedienungsanleitung lhrer Auto-Stereoanlage nach.
   Hiweise:
   Wenn niederfrequente Störungen im Hauptgerät vorhanden sind, Können diese durch das Gerät TS-WX70DA verstärkt werden.

⚠ ATTENTION
1. Ce dispositif est destiné à une masse négative (—) de 12 volts. Contrôler l'automobile pour être sûr qu'elle est de ce type.
2. Lors de l'acheminement des câbles et cordons, les fixer avec des attaches et du ruban adhésif isolant ou les placer dans des tubes lorsqu'ils peuvent toucher des bords affilés. Eloigner tout le câblage des surfaces ou sorties de chauffage pour éviter des court-circuits.
3. Se reporter aussi au mode d'emploi de l'auto-stéréo pour installer des enceintes dans une voiture.
   Remarque:
   Les bruits basse-fréquence de la chaine stéréo de la voiture peuvent parfois être amplifiés par le TS-WX70DA.

⚠ PRECAUZIONE
1. Questo apparecchio è per l'uso a 12 V (—) massa negativa. Controllare che la propria automobile sia di questo tipo.
2. Quando si collocano cavi e fili, fissarli con fermacavi e nastro da elettricisti o tubature restringibili dove possono toccare superfici taglienti. Tenere tutti fili lontani da superfici o uscite di riscaldamento per evitare cortocircuiti.
3. Fare riferimento anche al manuale di istruzioni dell'autostereo quando si installano i diffusori nell'automobile.
   Nota:
   Se del rumore di frequenza bassa viene osservato nella unità principale, il rumore può essere amplificato del TS-WX70DA.

⚠ PRECAUCION
1. Este aparato es para el uso con 12 voltios negativo (—) en tierra. Revise su automóvil para asegurarse que es de este tipo.
2. Cuando haga el reparto de las guias y los cables, asegúrelos con fijadores para cables y cinta adhesiva de electricista o tuberfas de plástico contraído dondequiera que éstos puedan tocar bordes afliados. Mantenga todo el cableado lejos de las superficies calientes o de las salidas de calefacción para evitar cortocircuitos.
3. Asimismo, también consulte con el manual de operaciones del estéreo de su coche cuando instale los altavoces en el coche.
   Nota:
   Si esiste ruido de baja frecuencia en el estéreo del automóvil, el ruido puede ser amplificado por el TS-WX70DA.

⚠ PRECAUÇÃO
1. Este dispositivo é para um terra negativo (—) de 12 volts. Verifíque se o de seu carro é deste tipo.
2. Qunado fazendo a ligação de fios e cabos, fixe os mesmos com fixadores de cabo e fita adesiva elétrica protegendo os mesmos em locais onde possam tocar em bordas cortantes. Mantenha toda fiação distante de superficies quentes ou saidas de aquecedor para evitar curto-circuito.
3. Refira-se também ao manual de operação do estereo de seu carro quando da instalação de alto-falantes.
   Obesarvação:
   Caso exista um ruído de baixa frequência na unidade do cabeçote, este ruído poderá ser amplificado pelo TS-WX70DA.

⚠ ОСТОРОЖНО
1. Устройство рассчитано на питание 12 В с заземлением отрицательного контакта (—) батареи. Пожалуйста, убедитесь совпадает ли тип питания в автомобиле с этим типом.
2. При проводке кабелей нужно закреплять их фиксаторами и обматывать изоляционной лентой везде, где они могут касаться острых углов. Во избежанме короткого замыкания не допускать, чтобы шнуры находились вблизи сильно нагревающихся поверхностей и мест выхода горячего воздуха.
3. При установке громкоговорителя в автомобиле обращайтесь также к руководству по пользованию автомобильной стереосистемой.
   Примечание:
   Воспроизводимый автомобильным ресивером низкочастотный шум может усиливаться устройством TS-WX70DA.

⚠ 注意
1. 機爲12 伏特負 (—) 極接地用。請確認自己的汽車是否符合本類型。
2. 當選定導線或軟線的路線時，對於可能會接觸尖銳的邊緣的部位，請使用電纜保持器和電工用粘膠帶或收縮管來加以固定。保持全部布線遠離表面或取暖裝置出風口，以免造成短路。
3. 在汽車內安裝揚聲器時，請同時參照汽車立體聲音響裝置的使用說明書。
   注意：
   如果低頻噪音存在於主控制裝置中，噪音可能被 TS-WX70DA 型放大。

⚠ تنبيه
١. يعمل هذا الجهاز على أرضي سالب (-) ١٢ فولت . نرجو التأكد من أن سيارتك بها نفس النوع .
٢. عند تحديد أسلاك التوصيل و الكبلات، ثبتهم بواسطة كوابح الكبلات و شريط لصق كهربي أو تغليف أنبوبي منكمش كلمـا لامسوا حواف حادة .
إحتفظ بكل التوصيلات بعيداً عن الأسطح أو منافذ التدفئة لمنع حدوث قصر دائرة .
٣. إرجع إلى دليل تشغيل أستريو سيارتك أيضاً عند تركيب السمـاعات في سيارتك .
ملاحظة :
إذا كانت هناك ضوضاء ذات تردد منخفض في الوحدة الرئيسية .
فقد يتم تضخيم الضوضاء بواسطة TS-WX70DA .

Antes de instalar el altavoz es importante que lea estas instrucciones.
Leia este manual de instruções antes de instalar o alto-falante.
Обязательно прочитайте это руководство перед подключением динамика.
安裝揚聲器前，務須先看本使用說明書。
تأكد من قراءة كتيب التعليمات هذا قبل تركيب السماعة .

⚠ ADVERTENCIA
1. Antes de comenzar la instalación, asegúrese de desconectar el cable del terminal negativo (—) de la batería. Esto evitará posiblesgolpes eléctricos.
2. Al conecter esta unidad use los cables de conexión suministrados. NO QUITE los fusibles, ya que en tal caso el circuito de protencción no funcionará en caso de emergencia.
3. El TS-WX70DA instalado en el compartimiento de los pasajeros ser asegurado apropiadamente en su posición.
4. Antes de perforar cualquier orificio de montaje, verifique la perte posterior para asegurarse de que cuando perfore los orificios no perfore ningún otro componente tal como líneas de gasolina, líneas de freno o cables eléctricos.
5. No intasle el TS-WX70DA en ninguna parte donde se pueda mojar.
6. Instale el TS-WX70DA en una posición con buena ventilación. No ponga nada sobre el TS-WX70DA que pueda evitar el flujo de aire a través de la unidad.
7. Mientras conduce mantenga el volumen de audición a un nivel tal que no evite escuchar importantes ruidos de tráfico externo, tales como vehículos de emergencia u otros.
8. Altos niveles de sonido pueden causar pérdida permanente de la audición.

⚠ ADVERTÊNCIA
1. Antes de iniciar a instalação, assegurar-se de desconectar o cabo de energia da bateria negativo (—) do veículo. Isto evitará possíveis choques elétricos.
2. Ao conectar esta unidade, favor usar os cabos de conexão fornecidos. Não remover os fusíveis. O circuito de proteção não funcionará em caso de emergência.
3. O TS-WX70DA instalado no compartimento de passageiros deve estar seguramente fixo no lugar.
4. Antes de fazer buracos para montagem, verificar atrás os locals onde se deseja fazê-los, para ter certeza de que linhas de gás, linhas de freio ou fiamento elétrico não serão perfurados.
5. Não instalar o TS-WX70DA em local onde possa ser molhado.
6. Instalar o TS-WX70DA num local com boa ventelação. Não colocar nada sobre o TS-WX70DA para evitar fluxo de ar através da unidade.
7. Enquanto dirige, manter o volume de escuta num nível que não camufle sons importantes do ambiente externo, como de veículos de emergência, etc.
8. Altos níveis de som podem causar perda permanente de audição.

⚠ ПРЕДУПРЕЖДЕНИЕ
1. Перед установкой обязательно отсоединить отрицательный (—) кабель аккумуляторной батареи автомобиля. Это предотвратит повреждения электрическим током.
2. При установке устройства просьба использовать имеющиеся в комплекте соединительные кабели. Не снимать плавкие предохранители. В противном случае в аварийной ситуации схема защиты не будет срабатывать.
3. В случае установки устройства TS-WX70DA в салоне автомобиля он допжен быть надежно закреплен.
4. Перед сверлением отверстий проверить, нет ли в месте предполагаемого отверстия электропроводки, труб томозной или топливной системы.
5. Не устанавливать аппарат TS-WX70DA в местах, где он может подвергнуться воздействию влаги.
6. Установить устройство TS-WX70DA в месте с достаточной вентиляцией. Во избежание создания препятствий потоку воздуха через устройство TS-WX70DA нельзя ставить на него никаких предметов.
7. Во время езды громкость допжна быть на уровне, при котором не заглушаются сигналы машин скорой помощи и т.д.
8. Громкий звук может вызвать постоянную потерю спуха.

⚠ 警告
1. 在開始安裝之前，確認有無拔除汽車負 (—) 極蓄電池電源電纜。這樣將會防止可能發生的觸電危險。
2. 當進行本機的布線時，請使用配備的聯接導線。請勿拆卸熔線。萬一發生緊急情況，保護電路將不會起作用。
3. TS-WX70DA應被小心得安裝在安全的地方。
4. 當您要在本機器上做任何處理時，請小心檢查不要磁觸汽油線・熬車線或電線。
5. 不要將TS-WX70DA安裝在容易受潮的地方。
6. 將TS-WX70DA安裝在通風良好的地方。不要在TS-WX70DA上放置任何物品以免阻礙機器的通風。
7. 駕駛期間，保持收聽音量於不會遮蔽重要的外部交通噪音，如救護車等的水平。
8. 高音量水平可能會導致聽覺永久性損害。

⚠ تحذير
١ – قبل البدء في التركيب تأكد من فصل كبل الطاقة السالب (-) لبطارية السيارة . هذا سيمنع إمكانية حدوث صدمة كهربائية .
٢ – عند توصيل أسلاك هذه الوحدة، يرجى إستخدام أسلاك التوصيل المُزودة . لا تقم بإزالة المصهرات . دائرة الحمـاية لن تعمل في حالة الطوارىء .
٣ – السمـاعة TS-WX70DA المركبة في مقصورة الركاب يجب أن تكون مثبتة بإحكام في مكانها .
٤ – قبل حفر أي ثقوب للتركيب، إفحص خلف المكان الذي تريد عمل الثقوب به للتأكد من أنك لن تثقب أي شيء مثل خطوط الغاز، خطوط الفرامل أو الأسلاك الكهربائية .
٥ – لا تقم بتركيب السمـاعة TS-WX70DA في مكان قد تتعرض فيه للبلل .
٦ – قم بتركيب السمـاعة TS-WX70DA في مكان جيد التهوية . لا تضع أي شيء فوق السمـاعة TS-WX70DA يمنع سريان الهواء خلال الوحدة .
٧ – أثناء القيادة، إحتفظ بحجم الصوت في المستـوى الذي لا يعوق الاصوات الهامة لحركة المرور في الخارج، مثل صوت سيارات الطوارىء، إلخ .
٨ – مستويات الصوت العالية قد تسبب فقدان دائم للسمع .

U.S. and Canadian models only / Nur US-und Kanada- Modelle / Modèles américains et canadiens uniquement
Solo modelli statunitensi e canadesi / Sólo los modelos de EE.UU. y Canadienses / Modelos apenas dos EUA e Canadá
Только для моделей США и Канады / 僅限美國和加拿大機種 / الموديلات الأمريكية والكندية فقط

⚠ WARNING
The Safety of Your Ears is in Your Hands

Get the most out of your equipment by playing it at a safe level - a level that lets the sound come through clearly without annoying blaring or distortion and, most importantly, without affecting your sensitive hearing. Sound can be deceiving. Over time, your hearing "comfort level" adapts to higher volumes of sound, so what sounds "normal" can actually be loud and harmful to your hearing. Guard against this by setting your equipment at a safe level BEFORE your hearing adapts.

ESTABLISH A SAFE LEVEL:
- Set your volume control at a low setting.
- Slowly increase the sound until you can hear it comfortably and clearly, without distortion.
- Once you have established a comfortable sound level, set the dial and leave it there.

BE SURE TO OBSERVE THE FOLLOWING GUIDELINES:
- Do not turn up the volume so high that you can't hear what's around you.
- Use caution or temporarily discontinue use in potentially hazardous situations.
- Do not use headphones while operating a motorized vehicle ; the use of headphones may create a traffic hazard and is illegal in many areas.

⚠ AVERTISSEMENT
La protection de votre ouïe est entre vos mains

Pour assurer le rendement optimal de votre matériel et - plus important encore - la protection de votre ouïe, réglez le volume à un niveau raisonnable. Pour ne pas altérer votre sens de la perception, le son doit être clair mais ne produire aucun vacarme et être exempt de toute distorsion. Votre ouïe peut vous jouer des tours. Avec le temps, votre système auditif peut en effet s'adapter à des volumes supérieurs, et ce qui vous semble un 《niveau de confort normal》 pourrait au contraire être excessif et contribuer à endommager votre ouïe de façon permanente. Le réglage de votre matériel à un volume sécuritaire AVANT que votre ouïe s'adapte vous permettra de mieux vous protéger.

CHOISISSEZ UN VOLUME SÉCURITAIRE:
- Réglez d'abord le volume à un niveau inférieur.
- Montez progressivement le volume jusqu'à un niveau d'écoute confortable ; le son doit être clair et exempt de distorsions.
- Une fois que le son est à un niveau confortable, ne touchez plus au bouton du volume.

N'OUBLIEZ PAS DE RESPECTER LES DIRECTIVES SUIVANTES:
- Lorsque vous montez le volume, assurez-vous de pouvoir quand même entendre ce qui se passe autour de vous.
- Faites très attention ou cessez temporairement l'utilisation dans les situations pouvant s'avérer dangereuses.
- N'utilisez pas des écouteurs ou un casque d'écoute lorsque vous opérez un véhicule motorisé ; une telle utilisation peut créer des dangers sur la route et est illégale à de nombreux endroits.

Register your product at / Enregistrez votre produit au
http://www.pioneerelectronics.com   http://www.pioneerelectronics.ca

U.S. models only / Nur US-Modelle / Modèles américains uniquement / Solo modelli degli Stati Uniti
Sólo modelos de EE.UU. / Modelos apenas dos EUA / Только для модели США / 僅限美國機種
الموديلات الأمريكية فقط

This device complies with Part 15 of the FCC Rules. Operation is subject to the follwing two conditions : (1) this device may not cause harmful interference, and (2) this device must accept any interference received, including interference that may cause undesired operation.

Information to User

Alteration or modifications carried out without appropriate authorization may invalidate the user's right to operate the equipment.

Note
This equipment has been tested and found to comply with the limits for a Class B digital device, pursuant to Part 15 of the FCC Rules. These limits are designed to provide reasonable protection against harmful interference in a residential installation. This equipment generates, uses and can radiate radio frequency energy and, if not installed and used in accordance with the instructions, may cause harmful interference to radio communications. However, there is no guarantee that interference will not occur in a particular installation. If this equipment does cause harmful interference to radio or television reception, which can be determined by turning the equipment off and on, the user is encouraged to try to correct the interference by one or more of the following measures :
- Reorient or relocate the receiving antenna.
- Increase the separation between the equipment and receiver.
- Connect the equipment into an outlet on a circuit different from that to which the receiver is connected.
- Consult the dealer or an experienced radio/TV technician for help.

FEDERAL COMMUNICATIONS COMMISSION SUPPLIER'S DECLARATION OF CONFORMITY
Product Name : ACTIVE SUBWOOFER
Model Number : TS-WX70DA
Responsible Party Name : PIONEER ELECTRONICS (USA), INC. SERVICE SUPPORT DIVISION
Address : 2050 W. 190 th STREET, SUITE 100 TORRANCE, CA 90504, U.S.A.
Phone : 1-310-652-2915
URL : http://www.pioneerelectronics.com

●FEATURES
1. BACK LOADED HORN DESIGN FOR NATURAL, DEEP BASS
2. DYNAMIC AND CONTROLLED BASS OUTPUT
3. 2-MODE SELECTABLE BASS CURVE
4. SHALLOW AND RIGID SPACE SAVING DESIGN FOR INSTALLATION FLEXIBILITY

●MERKMALE
1. BACK LOADED HORN-KONSTRUKTION FÜR NATÜRLICHEN, TIEFEN BASS
2. DYNAMISCHE UND KONTROLLIERTE BASSWIEDERGABE
3. 2 VERSCHIEDENE BASSMODI SCHALTBAR
4. STABILES, FLACHES GEHÄUSE FÜR MAXIMALE EINBAUFLEXIBILITÄT

●CARACTÉRISTIQUES
1. CONCEPTION PAR PAVILLON POUR DES BASSES NATURELLES ET PUISSANTES
2. BASSES FRÉQUENCES CONTRÔLÉES ET DYNAMIQUES
3. 2 MODES DE RÉGLAGES DE BASSES
4. CAISSON ULTRA-PLAT POUR UN MINIMUM D'ESPACE

●CARATTERISTICHES
1. DESIGN A TROMBA CARICATO POSTERIORMENTE PER BASSI NATURALI E PROFONDI
2. USCITA DINAMICA E DEI BASSI CONTROLLATA
3. 2 CURVE DEI BASSI SELEZIONABILI
4. DESIGN COMPATTO PER UNA FACILE E FLESSIBILE INSTALLAZIONE

●CARACTERISTICAS
1. DISEÑO TROMPETA POSTERIOR PARA UNOS BAJOS PROFUNDOS Y NATURALES
2. SALIDA DEL GRAVE DINÁMICA Y CONTROLADA
3. 2 MODOS SELECCIONABLES DE CURVA DE GRAVES
4. DISEÑO POCO PROFUNDO Y RÍGIDO QUE AHORRA ESPACIO PARA UNA INSTALACIÓN FLEXIBLE

●CARACTERÍSTICAS
1. DESIGN COM ALTIFALANTES TRASEIROS PARA GRAVES NATURAIS E PROFUNDOS
2. EMISSÃO DINÂMICA E CONTROLADA DE GRAVES
3. 2 MODOS DE SELEÇÃO DA CURVA DE GRAVES
4. DESIGN COMPACTO PARA FLEXIBILIDADE DE INSTALAÇÃO

●ОСОБЕННОСТИ
1. ФАЕОИНВЕРТОРНАЯ ТРУБА СПЕЦИАЛЬНОЙ ФОРМЫ ДЛЯ НАТУРАЛЬНОГО, ГЛУБОКОГО БАСА
2. ВОЗМОЖНОСТЬ УПРАВЛЕНИЯ УРОВНЕМ БАСА
3. 2 РЕЖИМА АВТОМАТИЧЕСКОЙ НАСТРОЙКИ ЭКВАЛАЙЗЕРА
4. ОЧЕНЬ ПРОЧНЫЙ И КОМПАКТНЫЙ КОРПУС ДЛЯ СОХРАНЕНИЯ ПОЛЕЗНОГО ПРОСТРАНСТВА БАГАЖНИКА

●特點
1. BACK LOADED HORN 設計爲了自然、低沉的低音
2. 動態且可控的低音輸出
3. 2種模式可選擇低音曲綫
4. 淺型且剛硬的省空間設計爲了安裝上的靈活性

● الخصائص
١ – تصميم على شكل بوق يحمل الصوت من الجزء الخلفي لجهير عادي وعميق
٢ – خرج الجهير الديناميكي والمضبوط
٣ – منحنى وضعي الجهير القابلان للاختيار
٤ – تصميم ضحل وصلب مقتصد في الحيّز لمرونة التركيب

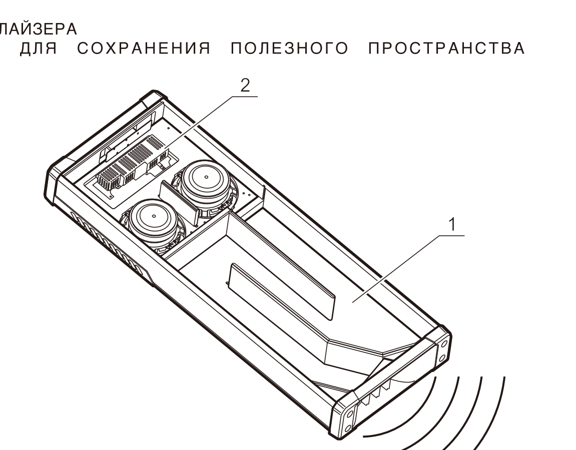

※ Information Note for Customers in Russia and CIS countries.
※ Information - l'attention des clients de Russie et des pays de la CEI.
※ Nota informativa per i consumatori della Russia e dei paesi del CIS.
※ Nota de informação para consumidores da Rússia e países da CEI.
※ Информация для потребителей в России и СНГ.

Примечание :
В соответствии со статьей 5 закона Российской Федерации《 О защите прав потребителей 》и постановлением правительства Российской Федерации №720 от 16.06.97 компания Pioneer Europe NV оговаривает следующий срок службы изделий, официально поставляемых на российский рынок.
Автомобильная электроника : 6 лет

⚠ ВНИМАНИЕ
Устройство предназначено для установки исключительно в транспортные средства. Использование его в других условиях может привести к возникновению дыма, искрению, поражению электрическим током и к другим телесным повреждениям.

При возникновении проблем
При неполадках в работе этого изделия свяжитесь с торговым представителем компании-производителя или с ближайшим сервисным пунктом PIONEER.

Дату изготовления оборудования можно определить по серийному номеру, который содержит информацию о месяце и годе производства. (Русский)

Серийный номер (Русский)

← 12 цифр →

1 цифр	1 цифр	2 цифр		6 цифр						2 цифр	
		D	Y							E	M
P1	P2										

Дата изготовления оборудования

P1 - Год изготовления

Год	2001	2002	2003	2004	2005	2006	2007	2008	2009	2010
Символы	A	B	C	D	E	F	G	H	I	J

Год	2011	2012	2013	2014	2015	2016	2017	2018	2019	2020
Символы	K	L	M	N	O	P	Q	R	S	T

P2 - Месяц изготовления

Месяц	1	2	3	4	5	6	7	8	9	10	11	12
Символы	A	B	C	D	E	F	G	H	I	J	K	L

КОРПОРАЦИЯ ПАЙОНИР 28-8, Хонкомагомэ 2-чоме, Бункё-ку, Токио 113-0021, Япония
Импортер ООО "ПИОНЕР РУС" 105064, Россия, г. Москва, Нижний Сусальный переулок, дом 5, строение 19
Тел. : +7(495)956-89-01

СДЕЛАНО В КИТАЕ

●CONNECTIONS ●VERBINDUNGEN ●CONNEXIONS ●CONNESSIONI ●CONEXIONES ●CONEXÕES ●ПОДКЛЮЧЕНИЕ ●聯接 التوصيلات●

Wiring Example 1 (Speaker line Input system)
Anschlußbeispiel 1 (Lautsprecher-Line-Eingangs-System)
Exemple de branchement des fils 1 (Système d'entrée du haut-parleur)
Esempio di cablaggio 1 (Systema dell'ingresso della linea degli altoparlanti)
Ejemplos de alambrado 1 (Sistema entrata de la línea del altavoz)
Exemplo de fiação 1 (Sistema de entra de linha do alto-falante)
Пример 1 (система с использованием линейного входа акустической системы)
布線例 1 (揚聲器線路輸入系統)
مثال للتوصيلات ١ (نظام دخل خط السمـاعة)

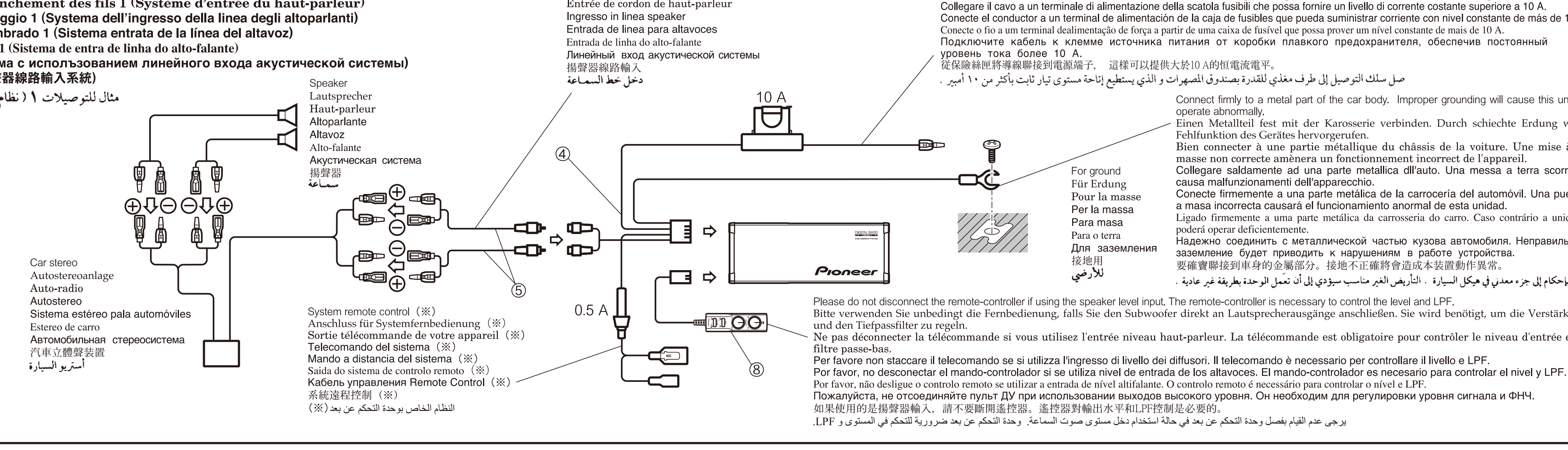

Wiring Example 2 (RCA Input system)
Anschlußbeispiel 2 (RCA-Eingangs-System)
Exemple de branchement 2 (Systéme d'entrée RCA)
Esempio di cablaggio 2 (Sistema dell'ingresso RCA)
Ejemplos de alambrado 2 (Sistema de entrata RCA)
Exemplo de fiação 2 (Sistema de enrada do RCA)
Пример 2 (система с использованием входа типа RCA)
布線例 2 (RCA 輸入系統)
(RCA مثال للتوصيلات ٢(نظام دخل

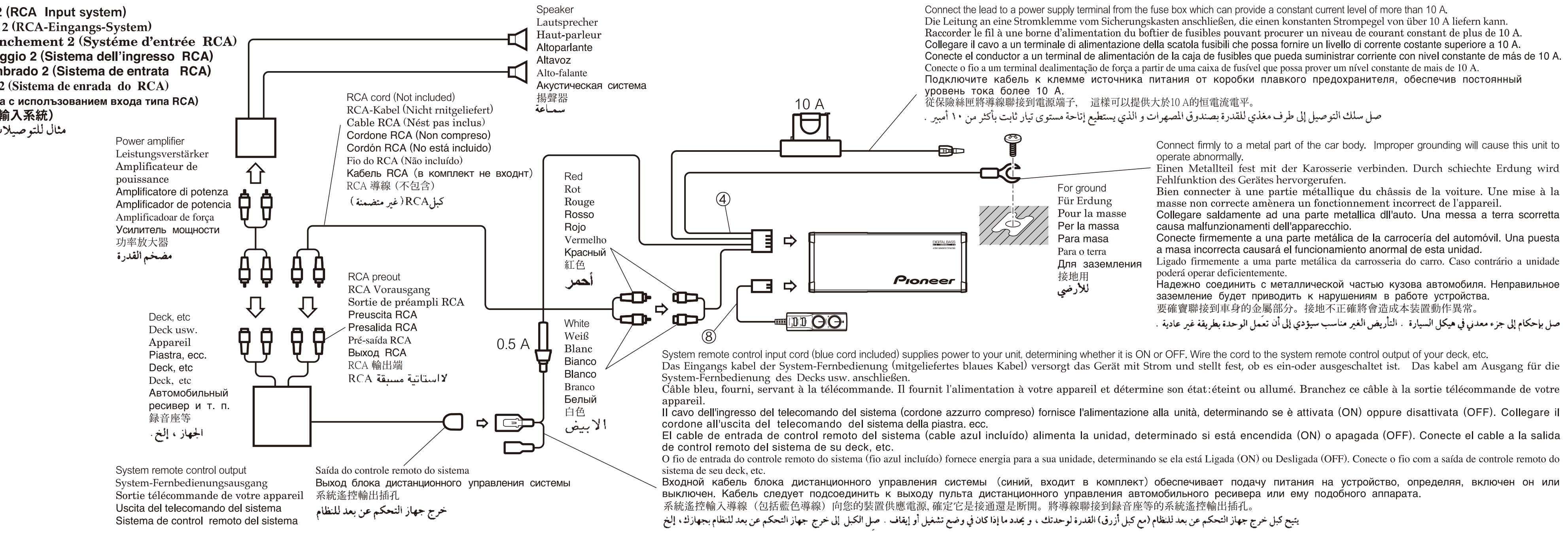

※ Note
If speaker line input wires from a headunit are connected to this amplifier, the amplifier will automatically turn on when the headunit is turned on. When the headunit is turned off, the amplifier turns off automatically. This function may not work with some headunits. In such cases, please use a system remote control wire and connected to the accessory connector in the car's fuse unit from which over 2 A can be supplied.

※ Hinweis
Wenn dieser Aktivsubwoofer an die Lautsprecherausgänge eines Steuergeräts angeschlossen ist, schaltet sich sein Verstärker automatisch ein, wenn das Steuergerät eingeschaltet wird. Wird das Steuergerät ausgeschaltet, schaltet sich auch der Verstärker automatisch aus. Bei manchen Steuergeräten kann es vorkommen, dass dies nicht funktioniert. In diesem Fall schließen Sie bitte den entsprechenden Anschluss des Fernbedienungskabels an einen passenden Anschluss im Sicherungskasten des Fahrzeugs an (mindestens 2 Ampère).

※ Remarque
Si les fils d'entrée de ligne de haut-parleurs d'un autoradio sont connectés à cet amplificateur, l'amplificateurs'active automatiquement lorsque l'autoradio est allumé. Lorsque l'autoradio est éteint, l'amplificateur se désactive automatiquement. Cette fonction peut ne pas fonctionner avec certains autoradios. Dans ce cas, merci de connecter le câble de commande à distance à un "+" accessoire (2 ampères min).

※ Nota
Se i cavi dell'ingresso di linea degli altoparlanti dell'unità principale sono collegati a questo amplificatore, l'amplificatore si accende automaticamente quando l' unità principale è accesa. Quando l' unità principale è spenta, l'amplificatore si spegne automaticamente. Questa funzione potrebbe non funzionare con alcune unità principali. In questi casi, si prega di collegare il cavo del sistema di controllo remoto per una adeguata alimentazione (2 Amp min) nel connettore accessorio della scatola dei fusibili del veicolo.

※ Nota
Si los cables de entrada de línea de los altavoces de la unidad principal están conectados a este amplificador, éste se encenderá automáticamente cuando la unidad principal esté encendida. Cuando la unidad principal esté apagada, el amplificador se apagará automáticamente. Esta función puede no funcionar con algunas unidades principales. En tal caso, conectar el cable del mando-controlador a un accesorio adecuado (2 amp min) a la caja de fusibles del vehículo.

※ Nota
Se os fios de ligação do altifalante de um auto-rádio estão ligados a este amplificador, o amplificador desliga-se automaticamente quando o auto-rádio está ligado. Quando o auto-rádio está desligado, o amplificador desliga-se automaticamente. Esta função pode não funcionar com alguns auto-rádios. Em tais casos, por favor, ligue o fio do sistema de controlo remoto para uma alimentação adequada do acessório (2 amp min) com na caixa de fusiveis do veículo.

※ Внимание
Если подключение сабвуфера произведено к выходам высокого уровня магнитолы, то сабвуфер будет автоматически включаться при включении магнитолы. Когда магнитола отключается, сабвуфер так же будет отключен автоматически. Эта функция может не работать с некоторыми головными устройствами. В этом случае, пожалуйста, подключите управляющий кабель Remote Control к специальным разъемам подключения аксессуаров в блоке предохранителей автомобиля, с силой тока не менее 2 А.

※ 注意
如果從音響主機出來的揚聲器輸入被連接到這個放大器，當音響主機開啓時放大器將自動開啓。當音響主機關閉時放大器將自動關閉。此功能可能無法與某些音響主機正常工作。在這種情況時，請使用系統遠程控制綫並連接到汽車的保險絲單元内可以提供2 A以上電流的輔助連接器上。

※ ملاحظة
إذا كانت أسلاك دخل خط السماعة من الوحدة الرئيسية متصلة مع مضخم الصوت هذا، سوف يتم تشغيل مضخم الصوت تلقائيًا عندما يتم تشغيل الوحدة الرئيسية.
عندما يتم إيقاف تشغيل الوحدة الرئيسية، يتم إيقاف تشغيل مضخم الصوت تلقائيًا. قد لا تعمل هذه الوظيفة مع بعض الوحدات الرئيسية.
في مثل هذه الحالات، يرجى استخدام سلك النظام الخاص بوحدة التحكم عن بعد وتوصيله بموصل الكماليات في وحدة الفيوز الخاصة بالسيارة التي يمكن أن توفر ما يزيد عن ٢ أمبير.

FINAL STEP OF THE INSTALLATION Finish the installation by reconnecting the vehicle's negative (—) battery lead.
ABSCHLUSS DER INSTALLATION Die installation durch den Anschluß des negativen Batteriekabels (—) des Fahrzeugs beenden.
ETAPES FINALES DE L'INSTALLATION Finissez l'installation en rebranchant le fil moins (—) de la batterie.
OPERAZIONE FINALE PER L'INSTALLAZIONE Completare la installazione collegando di nuovo il filo negativo della batteria (—) del veicolo.
PASO FINAL DE LA INSTALACION Termine la instalación reconectando el cable negativo (—) de la batería del vehículo.
ETAPA FINAL DA INSTALAÇÃO Termine a instalação reconectando o fio do polo negativo (—) da bateria do carro.
ЗАКЛЮЧИТЕЛЬНАЯ СТАДИЯ УСТАНОВКИ Установка завершается соединением отрицательного (—) кабеля аккумуляторной батареи автомобиля.
安裝最後步驟 通過重新聯接汽車的負極 (—) 蓄電池導線來完成安裝。
الخطوة الأخيرة للتركيب إنهي التركيب بإعادة وصل سلك توصيل بطارية السيارة السالب (-) .

●CONTROLS AND THEIR USE ●BEDIENELEMENTE UND IHRE VERWENDUNG ●UTILISATION DES PARA METRES DE CONTROLE ●CONTROLLI ED IL LORO USO ●CONTROLES Y SU USO ●CONTROLES E SEU USO ●ЭЛЕМЕНТЫ УПРАВЛЕНИЯ ●控制器及其使用方法 ●مفاتيح التحكم و إستخدامهم●

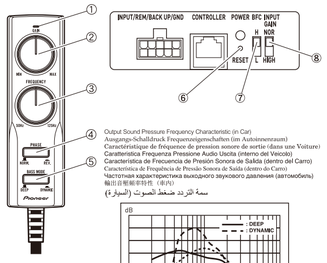

① Power indicator
Lights up when power is turned on.
② Gain control
Use this countrol to set the desired gain level.
The GAIN control circuit protects the subwoofer from excessive input and may automatically adjust the level to prevent damage.
③ Frequency control
Turn this knob to change the frequency during sound reproduction,
Set the knob to the bass setting of your choice (selectable frequency from 50 Hz to 125 Hz).
④ Phase switch
Use switch to select the phase according to the system.
⑤ BASS MODE switch
BASS MODE provides selectable bass tuning to suit various music. Output is momentarily reduced when switching between modes.
⑥ Resetting the microprocessor
Please reset the microprocessor under the following conditions :
・ After installation and before first use,
・ If the unit fails to operate properly,
⑦ BFC (Beat Frequency Control) switch
If the subwoofer produces a pulsating beat when listening to AM radio, please change the BFC switch position.
⑧ INPUT GAIN switch
HIGH : When using the RCA input with a hi-volt preouts car stereo (> 4 V RCA Preouts)
NOR : When using the RCA input with a standard preouts car stereo or when using the speaker level input.

① Kontrolleuchte
Leuchtet, wenn die Stromversorgung eingeschaltet ist.
② Verstärkungsregler
Mit diesem Schalter wird die Verstärkungspegel eingestellt.
Der GAIN-Steuerschaltkreis schützt den Subwoofer vor zu hohen Eingangspegeln und kann den Pegel automatisch regeln, um Schäden zu verhindern.
③ Frequenz-Regler
Mit diesem Regler wird die Frequenz während der Wiedergabe geändert.
Den Regler nach Wunsch einstellen. (wählbare Frequenz von 50 Hz bis 125 Hz)
④ Phasenschalter
Mit diesem schalter wird die Phase entsprechend dem System ausgewählt.
⑤ BASS MODE-Schalter
Mit dem Schalter BASS MODE können Sie die Basswiedergabe an verschiedene Musikstile anpassen. Während des Umschaltens zwischen den Modi wird der Basspegel abgesenkt.
⑥ Zurücksetzen des Mikroprozessors
Bitte setzen Sie den Mikroprozessor in folgenden Fällen zurück :
・ Nach der Installation und vor der ersten Benutzung.
・ Falls das Gerät einmal nicht einwandfrei funktioniert.
⑦ BFC-Schalter (Beat Frequency Control)
Falls der Subwoofer beim Hören von Mittelwellen-Radiosendern ein pulsierendes Geräusch erzeugt, ändern Sie bitte die Position des BFC-Schalters.
⑧ INPUT GAIN-Schalter zur Anpassung des Eingangspegels
HIGH : Zur Verwendung der Cinch-Eingänge an Hi-Volt-Vorverstärkerausgängen (> 4 V Cinch)
NOR : Zur Verwendung der Cinch-Eingänge an Standard-Vorverstärkerausgängen oder an Lautsprecherausgängen.

① Témoin d'alimentation
S'allume quand l'appareil fonctionne.
② Réglage du gain
Permet de régler le niveau du gain.
Le circuit de commande de GAIN protège le caisson de basses de l'entrée excessive et peut ajuster automatiquement le niveau pour éviter tout dommage.
③ Réglage de la tonalité
Tournez ce bouton pour régler la tonalité.
Positionnez le bouton sur le réglage des graves qui vous plait (fréquence sélectionnable de 50 Hz à 125 Hz).
④ Sélection de la phase
Utilisez cet interrupteur pour régler la phase en fonction de votre système.
⑤ Sélecteur de Basses
Le sélecteur de Basses permet d'accorder les grave au style d'écoute musicale. La sortie est momentanément réduite lors de la commutation entre les modes.
⑥ Réinitialisation du microprocesseur
Le réinitialisation le microprocesseur doit être effectué dans les cas suivants :
・Après l'installation et avant la première utilisation.
・Si l'appareil ne fonctionne pas correctement.
⑦ BFC (Beat Frequency Control) switch
Si le subwoofer produit un un bruit anormal lors d'un écoute AM, vous pouvez changer la position du commutateur BFC.
⑧ Commutateur d'entrée
HIGH : Lorsque vous utilisez l'entrée RCA stéréo avec des sorties 4 V RCA
NOR : Lorsque vous utilisez l'entrée RCA avec des sorties standard ou lorsque vous utilisez l'entrée de niveau haut-parleur

① Indicatore di alimentazione
Si illumina quand l'apparecchio è acceso.
② Controllo de guadagno
Usare questo comando per stabilire il livello di guardagno desiderato.
Il circuito di controllo GAIN protegge il subwoofer da segnali in ingresso eccessivi e può regolare automaticamente il livello per evitare danni.
③ Controllo della frequenza
Girare questo quisante per cambiare la frequenza durante la riproduzione del suono.
Regolare il pulsante al livello dei bassi della vostra scelta (frequenza selezionabile da 50 Hz a 125 Hz).
④ Interruttore di fase
Usare l'interruttore per selezionare la face a seconda del sistema.
⑤ Pulsante BASS MODE
Il pulsante BASS MODE permette di selezionare il tipo di basso per adattarlo alla musica. L'uscita è momentaneamente ridotta quando si passa da una modalità all'altra.
⑥ Ripristino del microprocessore
Si prega di resettare il microprocessore alle seguenti condizioni :
・ Dopo l'installazione e prima del primo utilizzo.
・ Se l'unità non funziona correttamente.
⑦ Interruttore BFC (Beat Frequency Control)
Se il subwoofer produce un basso pulsante durante l'ascolto della radio AM , si prega di cambiare la posizione dell'interruttore BFC.
⑧ Interruttore "INPUT GAIN"
HIGH : Quando si utilizza l'ingresso RCA con un impianto stereo con preouts hi-volt (> 4 V RCA Preouts)
NOR : Quando si utilizza l'ingresso RCA con un impianto stereo con preouts standard o quando si utilizza l'ingresso di livello dei diffusori

① Indicador de encendido
Se enciende cuando la unidad está encendida.
② Control de ganancia
Use esta control para fijar el nivel de ganancia deseada.
Los circuitos de control de Ganancia protege al subwoofer de una entrada excesiva y puede ajustar automáticamente el nivel para prevenir daños.
③ Control de frecuencia
Gire esta perilla para cambiar la frecuencia durante la reproducción del sonido.
Ajuste la perilla para ajustar el bajo a elección (de frecuencia seleccionable de 50 Hz a 125 Hz).
④ Conmutador de fase
Use el conmutador para seleccionar la fase de acuerdo al sistema.
⑤ Conmutador BASS MODE
BASS MODE permite seleccionar el grave para adaptarse a diferentes músicas. La salida es momentaneamente reducida cuando se conmuta entre los modos.
⑥ Reiniciar el microprocesador
Por favor reiniciar el microprocesador bajo las siguiente condiciones :
・ Despues de la instalacion y antes del primer uso.
・ Si la unidad no opera correctamente
⑦ Conmutador BFC(Beat Frequency Control)
Si el subwoofer produce un vibración cuando se escucha la radio AM, por favor cambiar la posición del conmutador BFC.
⑧ Conmutador Entrada Ganancia(INPUT GAIN)
HIGH : Cuando se use entradas RCA con voltaje alto desde los previos del estereo (> 4 V RCA Preouts)
NOR : Cuando se use entradas RCA con previo estadar desde el estereo o cuando se use el nivel de entrada de altavoces

① Indicador de força
Ilumina-se quando a força é ligada.
② Controle de amplificação
Use este controle para fixar o nível desejado de amplificação.
O circuito de controlo ganho protege o subwoofer de entradas excessivas e pode ajustar automaticamente o nível para evitar danos.
③ Controle de frequência
Gire este comando para mudar a frequência durante a reprodução sonora.
Accerte o botão ao ajuste de baixo de sua escolha (frequência selecionável de 50 Hz a 125 Hz).
④ Interruptor de fase
Use o interruptor para selecionar a fase que corresponda ao sistema.
⑤ Interruptor Modo Graves
O Modo Graves permite selecionar o ajuste de graves tendo em conta os vários tipos de música. A saída é momentaneamente reduzida ao alternar entre modos.
⑥ Reajuste do microprocessador
Por favor reajuste o microprocessador nas seguintes condições :
・ Após a instalação e antes da primeira utilização.
・ Se o aparelho não funcionar corretamente.
⑦ Interruptor BFC (Controlo da Frequência da Batida)
Se o subwoofer produz um pulsante batida pulsante quando ouvir rádio AM, mude a posição do interruptor BFC.
⑧ Interruptor de ganho de entrada
HIGH : Ao utilizar a entrada RCA com as pré-saídas em alta voltagem (> 4 V RCA pré-saídas)
NOR : Ao utilizar a entrada RCA com com as pré-saídas padrão ou ao usar a entrada do nível altofalante

① 電源指示燈
接通電源時發亮。
② 增益調節旋鈕
用以設定希望的增益電平。
過度輸入時增益控制電路保護重低音。或者自動調節輸入水平以防止損壞。
③ 頻率控制
當聲音重複出現時，旋轉此鈕改變頻率。
將此鈕設定在低重音處（在50 赫茲可選擇的頻率到125 赫茲）。
④ 相位開關
用以根據系統選擇相位。
⑤ BASS MODE 開關
低音模式下提供可選擇的低音調節，以適應不同的音樂。模式之間切換時輸出瞬間減小。
⑥ 復位按鈕
在下列情況時請按下復位按鈕：
・安裝完成後第一次使用前。
・如果本機無法正常工作時。
⑦ BFC（節拍頻率控制）開關
如果收聽AM電台時，重低音揚聲器發出脈動節拍聲，請改變BFC開關位置。
⑧ 輸入增益開關（INPUT GAIN）
HIGH：當使用RCA輸入、汽車音響的RCA輸出為高電壓預輸出時（RCA預輸出大於或等於4 V）
NOR：當使用汽車音響的標準預輸出RCA輸入、或者使用揚聲器線輸入時

① مبين الطاقة
يضيء عند توصيل الطاقة.
② التحكم في الكسب
إستخدم مفتاح التحكم هذا لضبط مستوى الكسب المرغوب.
يعمل التحكم بالكسب الداخلي بالدارة الكهربائية على حماية مجهاز الترددات الخفيضة الغير من السخل الزائد و يقوم تلقائيا بضبط المستوى لمنع حدوث ضرر.
③ التحكم في التردد
قم بإدارة هذا القرص لتغير التردد أثناء إعادة إصدار الصوت.
قم ضبط القرص على وضع الضبط المفضل لديك (تردد إختيار من ٥٠ هرتز إلى ١٢٥ هرتز).
④ مفتاح الطور
إستخدم المفتاح لإختيار الطور طبقاً لنظام المستخدم.
⑤ مفتاح BASS MODE
يقوم BASS MODE بتوفير مواءمة جهير قابلة للاختيار لتتناسب مع كافة أنواع الموسيقى.
يتم خفض الخرج بشكل مؤقت عند التبديل بين الأوضاع.
⑥ إعادة ضبط المعالج الدقيق
يرجى إعادة ضبط المعالج الدقيق وفقًا للشروط التالية:
● بعد التركيب وقبل الاستخدام الأول.
● إذا لم تعمل الوحدة بالشكل الصحيح.
⑦ مفتاح BFC (التحكم في تردد الضربات)
إذا أصدر مجهاز الترددات الخفيضة الغير ضربات نابضة عند الاستماع إلى راديو AM، عندئذ استخدام تبديل BFC.
⑧ مفتاح INPUT GAIN
HIGH: عند استخدام دخل RCA مجهز بأجهزة سترير سيارات ذات خرج مسبق عالي الفولتية (> ٤ فولت خرج مسبق RCA)
NOR: عند استخدام دخل RCA مجهز بأجهزة سترير سيارات ذات خرج مسبق قياسي أو عند استخدام دخل مستوى صوت المتحدث.

● The subwoofer can be operated with the remote-controller disconnected, but please note :
・ The GAIN control is set to maximum with the remote-controller disconnected. Please adjust the subwoofer level using your car stereo.
・ No subwoofer control setting changes are possible with the remote-controller disconnected. Some car stereo provide specific subwoofer controls. Please refer to your car stereo manual for more information.
・ The internal Low Pass Filter (LPF) is not set when the remote-controller is disconnected. When remote-controller is disconnected, please set the LPF from your car stereo. For more information, refer to your car stereo manual.
・ The internal PHASE control is set to NOR with the remote-controller disconnected.
・ Please do not disconnect the remote-controller if using the speaker level input. The remote-controller is necessary to control the level and LPF.

● Der Subwoofer kann auch ohne die Fernbedienung betrieben werden, wobei folgende Hinweise gelten :
・ Der GAIN-Regler steht immer auf Maximum. Bitte regeln Sie die Verstärkung mit dem Subwooferregler Ihres Autoradios.
・ Die schaltbaren Einstellungen des Subwoofers lassen sich ohne die Fernbedienung nicht ändern. Einige Autoradios verfügen über spezielle Einstellungsmöglichkeiten für Subwoofer. Bitte sehen Sie in der Bedienungsanleitung Ihres Autoradios nach.
・ Der eingebaute Tiefpassfilter (LPF) ist bei nicht angeschlossener Fernbedienung außer Funktion. Wenn die Fernbedienung nicht angeschlossen ist, bitte Tiefpassfilter des Steuergerätes nutzen. Mehr Informationen dazu finden Sie in der Bedienungsanleitung Ihres Steuergerätes.
・ Die interne PHASE-Steuerung ist fest auf NOR (NODER) eingestellt.
・ Bitte verwenden Sie unbedingt die Fernbedienung, falls Sie den Subwoofer direkt an Lautsprecherausgänge anschließen. Sie wird benötigt, um die Verstärkung und den Tiefpassfilter zu regeln.

● Le caisson peut être utilisé avec la télécommande non-connectée, merci de noter les points suivants:
・ Le niveau d'entrée est réglé à son max. Vous pouvez dans ce cas ajuster le niveau d'entrée via l'autoradio.
・ Pas de contôle du subwoofer. Les contôles subwoofer peuvent être effectuée à partir de l'autoradio (si l'autoradio est équipé de la fonction). Veuillez se référer au mode d'emploi de votre autoradio pour plus d'informations.
・ Le filtre Passe-Bas (LPF) n'est pas actif lorsque la télécommande est déconnectée. Lorsque la télécommande est déconnectée, le réglage du filtre Passe-Bas (LPF) devra se faire à partir de l'autoradio. Pour plus d'information, merci de consulter le manuel de l'autoradio.
・ La phase est réglée en mode 'Normal'.
・ Veuillez ne pas déconnecter la télécommande si vous utilisez l'entrée niveau haut-parleur.
La télécommande est nécessaire pour contrôler le niveau et le filtre passe-bas.

● El subwoofer se puede operar con el mando-controlador desconectado, pero hay que tener en cuenta :
・ El control de ganancia se ajusta al máximo con el mando-controlador desconectado. Por favor, ajuste el nivel del subwoofer utilizando la radio del coche.
・ No hay posibilidad de hacer cambios de configuración con el mando-controlador desconectado. Algunas radios de los coches proporcionan controles específicos para subwoofer. Por favor consulte el manual de su equipo estéreo del coche para obtener más información.
・ El FiltroInterno Pasa Bajo (LPF) no está configurado cuando el mando a distancia este desconectado. Cuando el mando a distancia este desconectado, por favor, desconecta el LPF del equipo estereo. Para más información, ver el manual del equipo estereo.
・ El control de PHASE interno se establece en NOR con el mando-controlador desconectado.
・ Por favor, no desconecte el mando-controlador si se utiliza nivel de entrada de los altavoces.
El mando-controlador es necesario para controlar el nivel y LPF.

● O subwoofer pode ser utilizado com o controlo remoto desconectado, mas por favor note :
・ O controlo de ganho é ajustado ao máximo com o controlo remoto desconectado. Por favor, ajustar o nível de subwoofer usando o som do carro.
・ Não são possíveis nenhumas alterações de configuração do subwoofer com o controlo remoto desconectado. Alguns aparelhos de som do carro fornecem controlos de subwoofer específicos. Por favor, consulte o manual do seu sistema de som para mais informações.
・ O filtro passa-baixo interno (LPF) não está configurado quando o controlo remoto está desconectado. Quando o controlo remoto está desconectado, por favor, defina o LPF do som do seu carro. Para mais informações, consulte o manual do equipamento de som do seu carro.
・ O controlo de fase interna é definida como NOR com o controlo remoto desconectado.
・ Por favor, não desligue o controlo remoto se utilizar a entrada de nível altofalante. O controlo remoto é necessário para controlar o nível e LPF.

● Сабвуфер можно использовать, не подключая проводной пульт ДУ, но :
・ когда пульт ДУ не подключен, настройка GAIN устанавливается на максимальном значении. Пожалуйста, произведите настройку уровня сигнала сабвуфера, используя головное устройство.
・ Невозможно изменять настройки сабвуфера. Некоторые головные устройства имеют нестандартные возможности по настройке сбавуфера. За дополнительной информацией обратитесь к инструкции по эксплуатации магнитолы.
・ Фильтр низких частот сабвуфера невозможно настроить, когда пульт ДУ отключен. В этом случае используйте для настройки ФНЧ головного устройства. За дополнительной информацией обратитесь к инструкции по эксплуатации головного устройства.
・ Внутренняя настройка фазы (PHASE control) устанавливается на значение NOR.
・ Пожалуйста, не отсоединяйте пульт ДУ при использовании выходов высокого уровня. Он необходим для регулировки уровня сигнала и ФНЧ.

● 重低音揚聲器可以在斷開遙控器的時候進行使用，但請注意：
・ 斷開遙控器時增益控制被設置為最大。請使用您的汽車音響調整重低音揚聲器的輸出水平。
・ 斷開遙控器時可能沒有重低音揚聲器控制設置。一些汽車音響提供具體的重低音揚聲器控制。請參考您的汽車音響設備以獲取更多信息。
・ 斷開遙控器時內置LPF（低通濾波器）沒有被設定。請通過您的汽車音響設定LPF。請參考您的汽車音響手冊獲取更多信息。
・ 斷開遙控器時內置相位控制被設定為NOR。
・ 如果使用的是揚聲器輸入，請不要斷開遙控器，遙控器對輸出水平和LPF控制是必要的。

● يمكن تشغيل مجهاز الترددات الخفيضة الغير باستخدام وحدة التحكم عن بعد غير المتصلة، لكن يرجى ملاحظة ما يلي:
- تم ضبط التحكم بالكسب إلى أقصى حد باستخدام وحدة التحكم عن بعد غير المتصلة. يرجى ضبط مستوى مجهاز الترددات الخفيضة الغير باستخدام ستيريو السيارات لديك.
- التغيرات في إعدادات التحكم الخاصة بمجهاز الترددات الخفيضة الغير غير ممكنة باستخدام وحدة التحكم عن بعد غير المتصلة. توفر بعض ستيريو هات السيارات مفاتيح تحكم محددة خاصة بمجهاز الترددات الخفيضة الغير. يرجى الرجوع إلى دليل ستيريو السيارة لديك للحصول على المزيد من المعلومات.
- تم ضبط LPF (مرشح تمرير الترددات المنخفض) الداخلي مع وحدة التحكم عن بعد غير المتصلة. يرجى ضبط LPF مع أجهزة تجهيز ستيريو السيارات الخاصة بك. للحصول على المزيد من المعلومات، قم بالرجوع إلى دليل أجهزة ستيريو السيارات الخاص بك.
- تم ضبط التحكم في طور PHASE الداخلية على NOR باستخدام وحدة التحكم عن بعد غير المتصلة.
- يرجى عدم القيام بفصل وحدة التحكم عن بعد في حالة استخدام دخل مستوى صوت المتحدث. وحدة التحكم عن بعد ضرورية للتحكم في المستوى و LPF.

●HOW TO INSTALL ●EINBAU ●MODE D'INSTALLATION ●MODO DI INSTALLAZIONE ●INSTALACION ●COMO INSTALAR ●КАК ПОДКЛЮЧИТЬ ●安装方法 ●كيفية التركيب●

・Attaching cord clampers
・Mit Kabelklemme
・Installation du serre câble
・Collocazione di morsetto linea
・Instalación del sujetador de cables
・Instalação do prendedor de cabos
・Как установить фиксатор кабеля
・帶線夾
・مشابك لربط الأسلاك

Please ensure you leave enough cable spare at the connector side for flexible and safe installation, to avoid damage to the remote control cable.
Bitte das Kabel der Fernbedienung am Subwooferanschluss freigängig verlegen um Knickschäden am Stecker zu vermeiden.
Afin de ne pas endommager le câble de la télécommande, lors de l'installation veillez à ne pas tendre le câble.
Assicurarsi di non tendere troppo il cavo sul lato del connettore per un'installazione più sicura ed evitare di danneggiare il cavo del telecomando.
Por favor, asegúrese de dejar suficiente cable en el lado del conector para una instalación flexible y segura, y así evitar daños en el cable del mando a distancia.
Por favor, certifique-se que o cabo não fica dobrado depois de conectado para uma instalação flexível e segura. Deste modo, evitam-se danos no cabo de controlo remoto.
Пожалуйста, убедитесь в том, что Вы оставили достаточно свободной длины кабеля в районе штекера, кабель не перегибается и излишне не натянут. В противном случае, кабель может быть легко поврежден.
爲了選活和安全的安裝，請您確保在連接器側留出足夠的鬆弛以電纜，以避免遙控器電纜損壞。
يرجى التأكد من تركك ما يكفي من الكبل الاحتياطي على جانب الموصل للحصول على تركيب مرن وآمن، لتجنب حدوث تلف لكبل وحدة التحكم عن بعد.

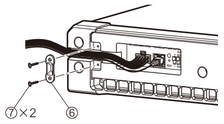

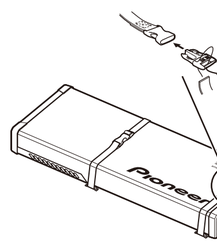

・How to attach the remote control
・Installation der Fernbedienung
・Comment installer la télécommande
・Come installare il telecomando
・Como instalar el control remoto
・Como instalar o controle remoto
・Как установить пульт дистанционного управления
・如何安裝遙控器
・كيفية تركيب وحدة التحكم عن بعد

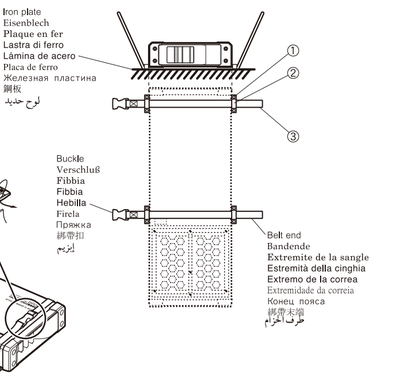

●PARTS INCLUDED ●MIT GELIEFERTES ZUBEHÖR ●PIECES COMPRISES ●PEZZI INCLUSI ●PIEZAS INCLUIDAS ●PEÇAS INCLUÍDAS ●КОМПЛЕКТАЦИЯ ●附件 ●الأجزاء المشمولة●

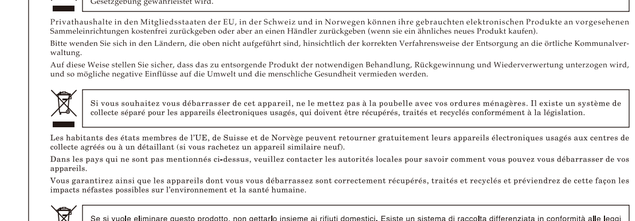

●SPECIFICATIONS

・Speaker specifications
Size ..... φ 160 mm (6-1/4")×2
High compliance, rolled edge
Heat-resistant voice coil
Strontium magnet : 460 g (1 lb)×2
・Amplifier
Max. Power output ..... 100 W×2 (80 Hz, 30 % THD)
Nom. Power output ..... 50 W×2 (80 Hz, 1 % THD)
Maximum input level / impedance
(RCA) ..... 5 V/22 kΩ
(Speaker line) ..... 16 V/5 kΩ
Power source ..... DC 14.4 V (10.8 V to 15.1 V allowable)
Max. current consumption ..... 10 A
Grounding ..... Negative ground
・Speaker system ..... Back Loaded Horn System
・Cabinet material ..... MDF, High-density compound resin
・Frequency response ※
..... DEEP 20 Hz to 250 Hz
..... DYNAMIC 40 Hz to 250 Hz
・Sensitivity (In car, input : 2 V) ※
..... DEEP 104 dB
..... DYNAMIC 110 dB
・Size ..... 850 mm (33-15/32")(W)×323 mm (12-23/32")(D)×97 mm (3-13/16")(H)
・Weight (including accessory parts) ..... 10,4 kg (22 lb 15 oz)
・Gross weight (including packaging) ..... 11,8 kg (26 lbs)
※ 2-mode selectable bass curve

Note:
Specifications and the design are subject to possible modification without notice due to improvements.

●DATI TECNICI

・Caratteristiche del diffusore
Misura ..... φ 160 mm×2
Alta cedevolezza, profilo arrotondato
Bobina di voce resistente al calore
Magnete allo stronzio : 460 g×2
・Amplificatore
Potenza d'uscita massima ..... 100 W×2 (80 Hz. 30 % THD)
Potenza d'uscita nominale ..... 50 W×2 (80 Hz. 1 % THD)
Livello di ingresso massimo / impedenza
(RCA) ..... 5 V/22 kΩ
(Linea degli altoparlanti) ..... 16 V/5 kΩ
Fonte dell'alimentazione ..... CC14,4 V (10,8 V a 15,1 V ammissibile)
Consumo di corrente massio ..... 10 A
Messa alla massa ..... Messa alla massa negativa
・Sistema altoparlante ..... Sistema a corno caricato posteriormente
・Materiale mobiletto contenitore ..... MDF, Composto in resina ad alta densià
・Risposta alla frequenza ※
..... DEEP 20 Hz a 250 Hz
..... DYNAMIC 40 Hz a 250 Hz
・Sensibilità (in auto, contributo : 2 V) ※
..... DEEP 104 dB
..... DYNAMIC 110 dB
・Dimensioni ..... 850 mm (L)×323 mm (P)×97 mm (A)
・Peso (comprensivo degli accessori) ..... 10,4 kg
・Peso lordo (comprensivo dell'imballaggio) ..... 11,8 kg
※ 2 curve dei bassi selezionabili

Nota:
Le specificazioni ed design sono soggetti a delle modificazioni senza avviso per miglioramenti.

●ТЕХНИЧЕСКИЕ ХАРАКТЕРИСТИКИ

・Технические характеристики акустической системы
Размер ..... φ 160 мм×2
Высокая пластичность, фальцованная кромка
Термостойкая звуковая катушка
Стронциевый магнит : 460 г×2
・Усилитель
Макс. выходная мощность ... 100 Вт×2 (80 Гц, суммарный коэффициент гармоник 30 %)
Номинальная выходная мощность ... 50 Вт×2 (80 Гц, суммарный коэффициент гармоник 1 %)
Максимальная амплитуда входного сигнала / сопротивление
(RCA) ..... 5 В/22 кОм
(Линейный выход акустической системы) ..... 16 В/5 кОм
Источник питания ..... 14,4 В постоянного тока (допустимый интервал 10,8 к 15,1 В)
Макс. потребляемый ток ..... 10 А
Заземление ..... Через отрицательный кабель
・Акустическая система ..... Система с установленным сзади рупором
・Материал корпуса ..... MDF, Многослойная смола высокой плотности
・Частотная характеристика ※
..... DEEP 20 Гц к 250 Гц
..... DYNAMIC 40 Гц к 250 Гц
・Чувствительность (В автомобиле, потребляемая мощность : 2 В) ※
..... DEEP 104 дБ
..... DYNAMIC 110 дБ
・Размер ..... 850 мм(Ш)×323 мм(Т)×97 мм(В)
・Вес (с дополнительными частями) ..... 10,4 кг
・Вес брутто (с упаковкой) ..... 11,8 кг
※ 2 режима автоматической настройки эквалайзера

Примечание :
Из-за внесения усовершенствований возможно изменение технических характеристик и дизайна без соответствующего уведомления.

●TECHNISCHE EINZELHEITEN

・Beschreibung der Lautsprecher
Größe ..... φ 160 mm×2
Runde kante mit höher Biegsamkeit
Hitzebeständige Stimmenspule
Strontiummagnet : 460 g×2
・Verstärker
Max. Ausgangesleistung ..... 100 W×2 (80 Hz. 30 % THD)
Nennleistung ..... 50 W×2 (80 Hz. 1 % THD)
Maximaler Eingangspegel / impedanz
(RCA) ..... 5 V/22 kΩ
(Lautsprechereingang) ..... 16 V/5 kΩ
Stromversorgung ..... Gleichstrom 14,4 V (10,8 V bis 15,1 V möglich)
Max. Nennaufnahme ..... 10 A
Erdung ..... Negative Masse
・Lautsprecher-System ..... Rückgeladenes trichtersystem
・Chassismaterial ..... MDF, Hochdichtes Verbund-Kunstharz
・Frequenzgang ※
..... DEEP 20 Hz bis 250 Hz
..... DYNAMIC 40 Hz bis 250 Hz
・Empfindlichkeit (im auto, eingabe :2 V) ※
..... DEEP 104 dB
..... DYNAMIC 110 dB
・Größe ..... 850 mm (B)×323 mm (T)×97 mm (H)
・Gewicht (inkl. Zubehör) ..... 10,4 kg
・Gesamtgewicht (inkl. Verpackung) ..... 11,8 kg
※ 2 verschiedene bassmodi schaltbar

Hinweis:
Änderungen der technischen Daten und des Designs bleiben aufgrund von Produktverbesserungen ohne Ankündigung vorbehalten.

●ESPECIFICACIONE

・Especificaciones del altavoz
Tamaño ..... φ 160 mm×2
Alta elasticidad, borde laminado
Bobina de voz resistente al calor
Imán de estroncio : 460 g×2
・Amplificador
Potencia máx. de salida ..... 100 W×2 (80 Hz. 30 % THD)
Potencia nominal de salida ..... 50 W×2 (80 Hz. 1 % THD)
Nivel de entrada máximo / impedancia
(RCA) ..... 5 V/22 kΩ
(Linea de altavoz) ..... 16 V/5 kΩ
Fuente de alimentación ..... 14,4 V C.C. (10,8 V a 15,1 V permisible)
Consumo de corriente máximo ..... 10 A
Puesta a tierra ..... Tierra negativa
・Sistema de altavoces ..... Sistema en cuerno para la carga trasera
・Material del gabinete ..... MDF, Resina compuesta de alta densidad
・Respuesta de frecuencia ※
..... DEEP 20 Hz a 250 Hz
..... DYNAMIC 40 Hz a 250 Hz
・Sensibilidad (en el vehículo, entrada : 2 V) ※
..... DEEP 104 dB
..... DYNAMIC 110 dB
・Tamaño ..... 850 mm (An)×323 mm (Pr)×97 mm (Al)
・Peso (incluyendo accesorios) ..... 10,4 kg
・Peso bruto (incluyendo embalaje) ..... 11,8 kg
※ 2 modos seleccionables de curva de graves

Note:
Las especificaciones y el diseño están sujetos a posibles modificaciones sin aviso debido a mejoras.

●规格

・揚聲器規格
尺寸 ..... φ160 毫米×2
高聲性，滾邊
耐熱音圈
鍶磁鐵 : 460 克×2
・放大器
最大功率輸出 ..... 100 瓦特×2 (80 赫茲, 30 %THD)
額定功率輸出 ..... 50 瓦特×2 (80 赫茲, 1 %THD)
最大輸入電平/阻抗
(RCA) ..... 5 伏特/22 千歐姆
(揚聲器綫路) ..... 16 伏特/5 千歐姆
電源 ..... 直流14.4 伏特 (允許10.8 伏～15.1 伏特)
最大電流消耗 ..... 10 安培
接地負接地 ..... 負接地
・揚聲器系統 ..... 背負載音道系統
・音箱材料 ..... MDF, 高密度混合樹脂
・頻率反應 ※
..... DEEP 20 赫茲 到 250 赫茲
..... DYNAMIC 40 赫茲 到 250 赫茲
・靈敏度 (車內, 輸入 : 2 伏特) ※
..... DEEP 104 分貝
..... DYNAMIC 110 分貝
・外形尺寸 ..... 850 毫米(寬)×323 毫米(深)×97 毫米(高)
・重量(包括附件) ..... 10.4 公斤
・毛重(包括包裝物) ..... 11.8 公斤
※ 2種模式可選擇低音曲綫

注意:
隨產品改進，規格和設計可能會有變更，恕不另行通知。

●ESPECIFICAÇÕES

・Especificações do alto-falante
Tamanho ..... φ 160 mm×2
Borda ondulada de alta fidelidade
Bobina de voz resistente ao calor
Magneto de estrôncio : 460 g×2
・Amplificador
Saída máxima de potência ..... 100 W×2 (80 Hz. 30 % THD)
Saída de potência nominal ..... 50 W×2 (80 Hz. 1 % THD)
Nível de entrada máximo / impedância
(RCA) ..... 5 V/22 kΩ
(Linha do alto-falante) ..... 16 V/5 kΩ
Alimentação de força ..... CC14,4 V (10,8 V a 15,1 V permissível)
Consumo máx de corrente ..... 10 A
Terra ..... Terra negativo
・Sistema do alto-falante ..... Sistema em chifre de carregamento traseiro
・Material da cabine ..... MDF, Resina composta de alta densidade
・Resposta de freqüência ※
..... DEEP 20 Hz a 250 Hz
..... DYNAMIC 40 Hz a 250 Hz
・Sensibilidade (no veículo, entrada : 2 V) ※
..... DEEP 104 dB
..... DYNAMIC 110 dB
・Tamanho ..... 850 mm (L)×323 mm (P)×97 mm (A)
・Peso (incl. acessórios) ..... 10,4 kg
・Peso bruto (incl. embalagem) ..... 11,8 kg
※ 2 modos de seleção da curva de graves

Observação:
As especificações e o desenho estão sujeitos a eventuais modificações para melhoramento e sem aviso prévio.

●المواصفات

●مواصفات السماعات
المقاس ..... قطر ١٦٠ مم × ٢
عالي الاستجابة بحافة ملفوفة
ملف صوت مقاوم للحرارة
مغناطيس سترونتيوم: ٤٦٠ جم × ٢

●المكبر
طاقة خرج القصوى ..... ١٠٠ واط × ٢ @ ٨٠هرتز ٪ ٣٠ THD
إنتاج الطاقة الإسمية ..... ٥٠ واط × ٢ @ ٨٠هرتز ٪ ١ THD
الحد الأقصى لمستوى المدخلات / المعاوقة
(RCA) ..... ٥ فولت/٢٢ كيلو أوم
(المتحدث) ..... ١٦ فولت/ ٥ كيلو أوم
مصدر الطاقة ..... تيار مستمر ١٤,٤ فولت (١٠,٨ - ١٥,١ فولت مسموح به)
أقصى استهلاك للتيار ..... ١٠ أمبير
التوصيل بالأرض ..... أرضي سالب
●نظام السماعات ..... نظام بوقي بتحميل خلفي
●مادة الكابينة ..... MDF، راتنج مركب عالي الكثافة
●استجابة التيلبينات ※
..... DEEP ٢٠ كيلوهرتز حتى ٢٥٠ كيلوهرتز
..... DYNAMIC ٤٠ كيلوهرتز حتى ٢٥٠ كيلوهرتز
●الحساسية (في السيارة، الدخل : ٢ فولت) ※
..... DEEP ١٠٤ ديسبل
..... DYNAMIC ١١٠ ديسبل
●الحجم ..... ٨٥٠ مم (عرض) × ٣٢٣ مم (عمق) × ٩٧ مم (ارتفاع)
●الوزن (شاملاً الأجزاء الملحقة) ..... ١٠,٤ كجم
●الوزن الإجمالي (شاملاً التغليف) ..... ١١,٨ كجم
※ يتحكم وضعي الجهير القابلان للاختيار

ملاحظة
المواصفات والتصميم عُرضة للتغيير بدون إشعار سابق بغرض التطوير.

●CARACTERISTIQUES

・Spécifications des haut-parleurs
Diamètre ..... φ 160 mm×2
Grande élasticité acoustique, bord arrondi
Bobine mobile résistante à la chaleur
Aimant au strontium : 460 g×2
・Amplificateur
Puissance max. ..... 100 W×2 (80 Hz. 30 % THD)
Puissance nominale ..... 50 W×2 (80 Hz. 1 % THD)
Niveau d'entrée maximal / impédance
(RCA) ..... 5 V/22 kΩ
(Prise du haut-parleur) ..... 16 V/5 kΩ
Alimentation ..... 14,4 V CC (tolérance de 10,8 V à 15,1 V)
Consommation maximale de courant ..... 10 A
Masse ..... Pôle moins
・Système de haut-parleur ..... Système de pavillon charge par l'arrière
・Matériau du coffret ..... MDF, Résine mixte haute densité
・Bande passante ※
..... DEEP 20 Hz et 250 Hz
..... DYNAMIC 40 Hz et 250 Hz
・Sensibilité (dans la voiture, entrée : 2 V) ※
..... DEEP 104 dB
..... DYNAMIC 110 dB
・Dimensions ..... 850 mm (L)×323 mm (P)×97 mm (H)
・Poids (y compris pièces accessoires) ..... 10,4 kg
・Poids brut (y compris emballage) ..... 11,8 kg
※ 2 modes de réglages de basses

Remarque:
Suite aux améliorations apportées à ces équipements, leurs caractéristiques et leur conception peuvent être sujettes à modification sans préavis.

●Информация

・Технические характеристики акустической системы
Размер ..... φ 160 мм×2
Высокая пластичность, фальцованная к